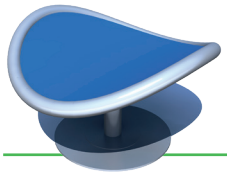

Chips

Chips

Vormittags in einer ganz normalen Fußgängerzone: Die Kleinen wollen toben und die Großen ein wenig ruhen. Mit unserem Chips wird dieser Gegensatz endlich aufgelöst: gemütlich ruhen und wild toben auf einem Gerät!

Mid-mornings in an ordinary pedestrian area: the little ones want to frolic around and the adults would like to rest for a moment. Our Chips finally resolves this contradiction: resting comfy and playing boisterously on one piece of equipment!

Ab 3 Jahren
3 years plus

Beton C 20/25 L x B x H: 500 x 500 x 600 mm
concrete C20/25 L x W x H: 500 x 500 x 600 mm
3.500 psi please refer to your local dealer

ø x H: 3.950 x 3.000 mm
ø x H: 3.950 x 3.000 mm

In Deutschland nicht erforderlich
necessary

Bei losem Fallschutz nur mit Lagertopfverkleidung
installation in loose fill with additional bearing case only

ø x H: 675 x 400 mm
ø x H: 675 x 400 mm

490 mm
490 mm

Edelstahl, Kautschuk
stainless steel, rubber

Blauer Kautschuk
blue rubber

70 kg, L x B x H: 0,75 x 0,75 x 0,80 m
70 kg, L x W x H: 0,80 x 0,80 x 0,90 m

Chips

Chips

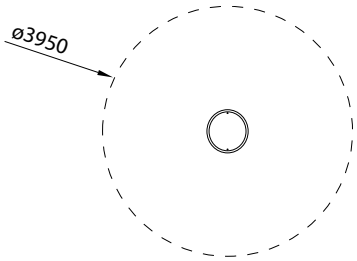

A) Montage in festen Böden oder in synthetischen Fallschutz
installation in solid ground or synthetic impact protection

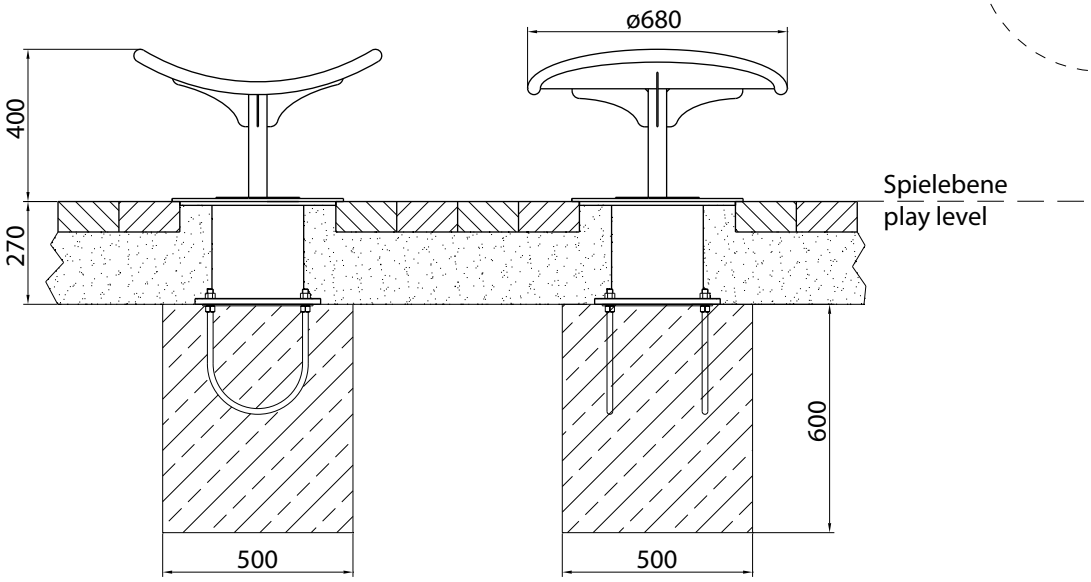

B) Montage in losem Fallschutz
installation in loose fill safety surfacing

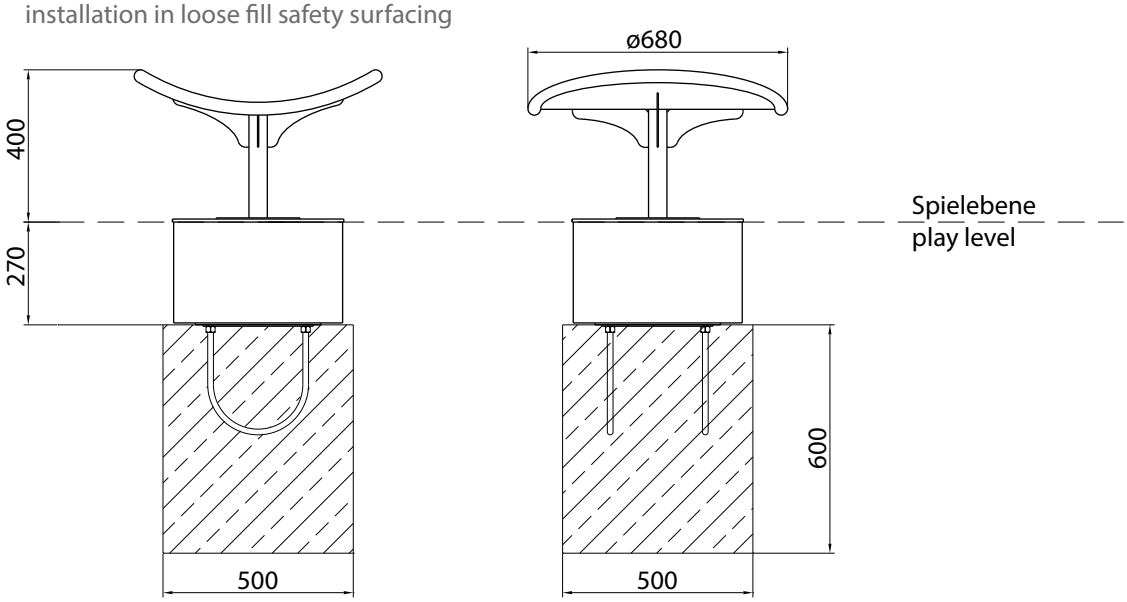

Achtung! Für Einbau aktuelle Montageanleitung anfordern.